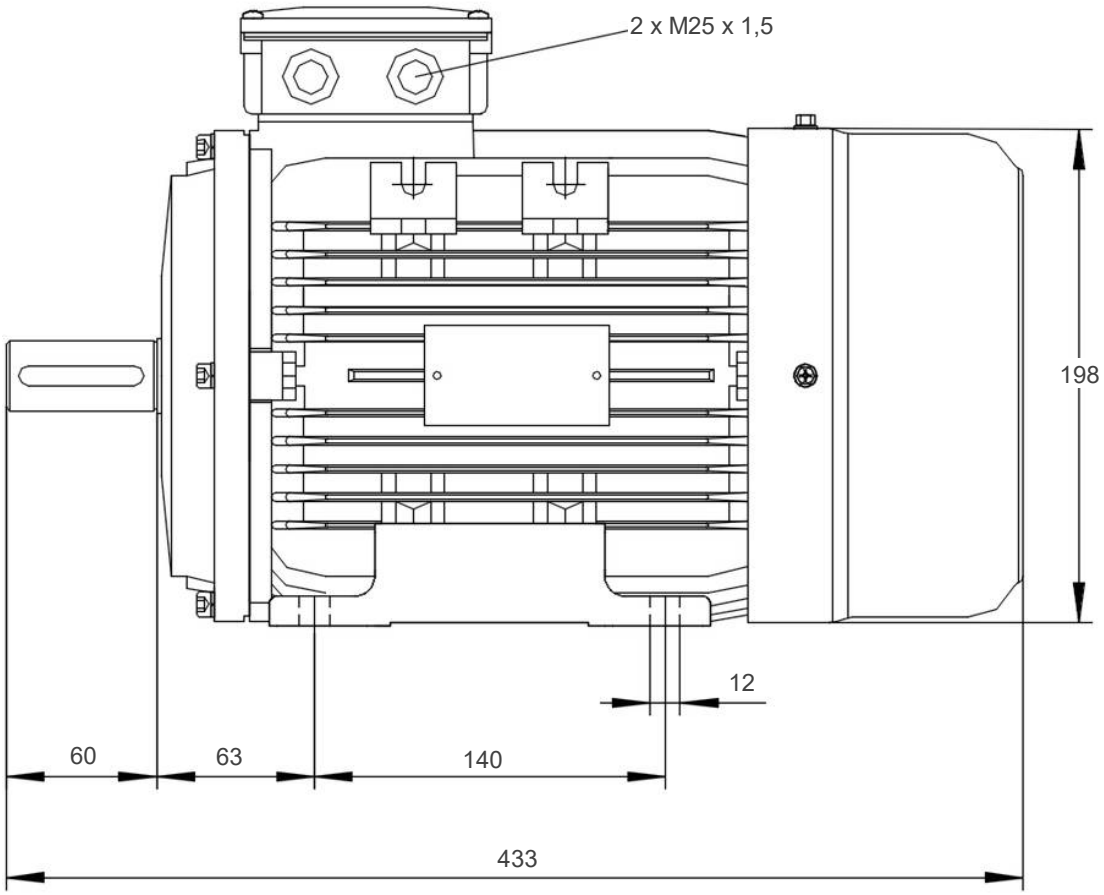

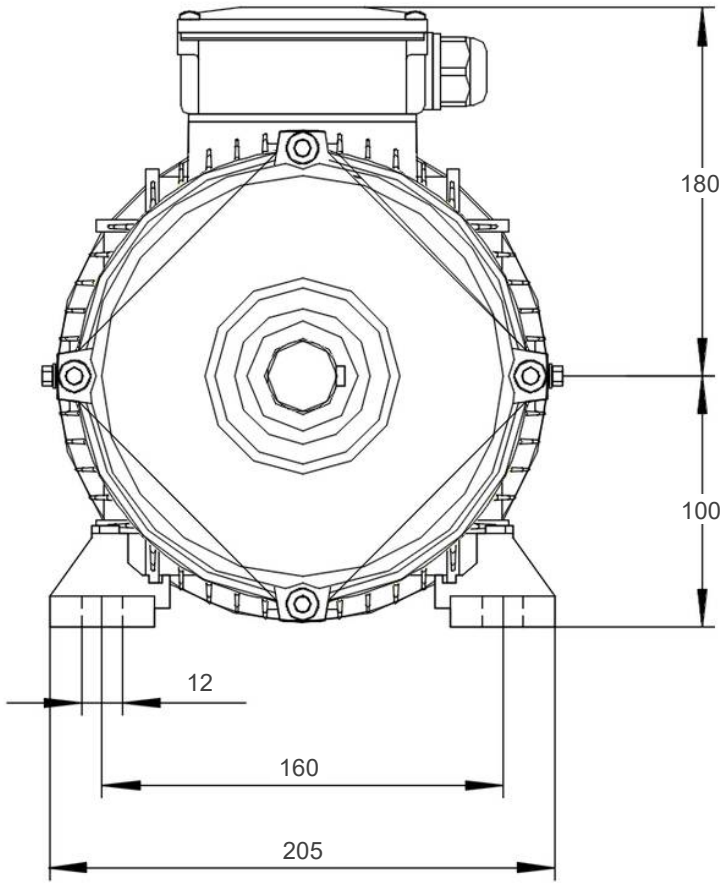

Welle A-Seite
shaft DE

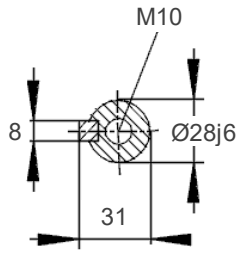

Änderungen und Irrtümer vorbehalten / Subject to change without prior notice!

Datum / Date	09.07.2026	LAMMERS Qualität bewegt.
Version	5.00.0062	

15AA100 L-2 - B3